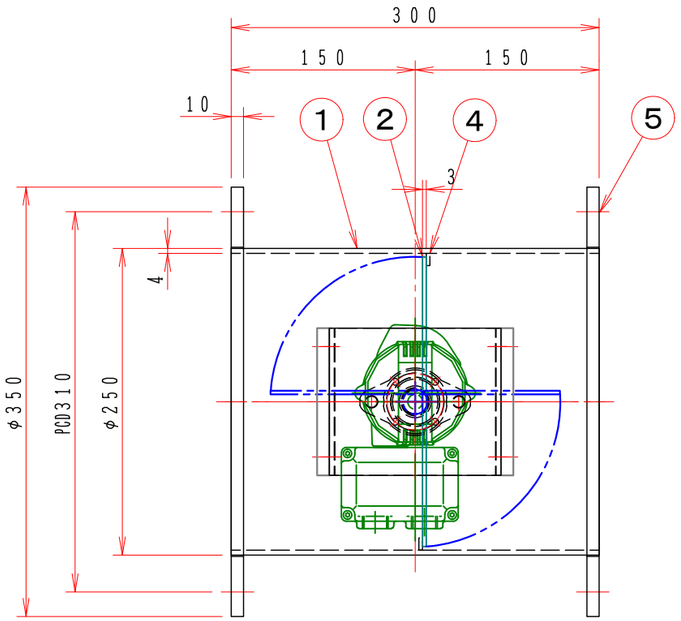

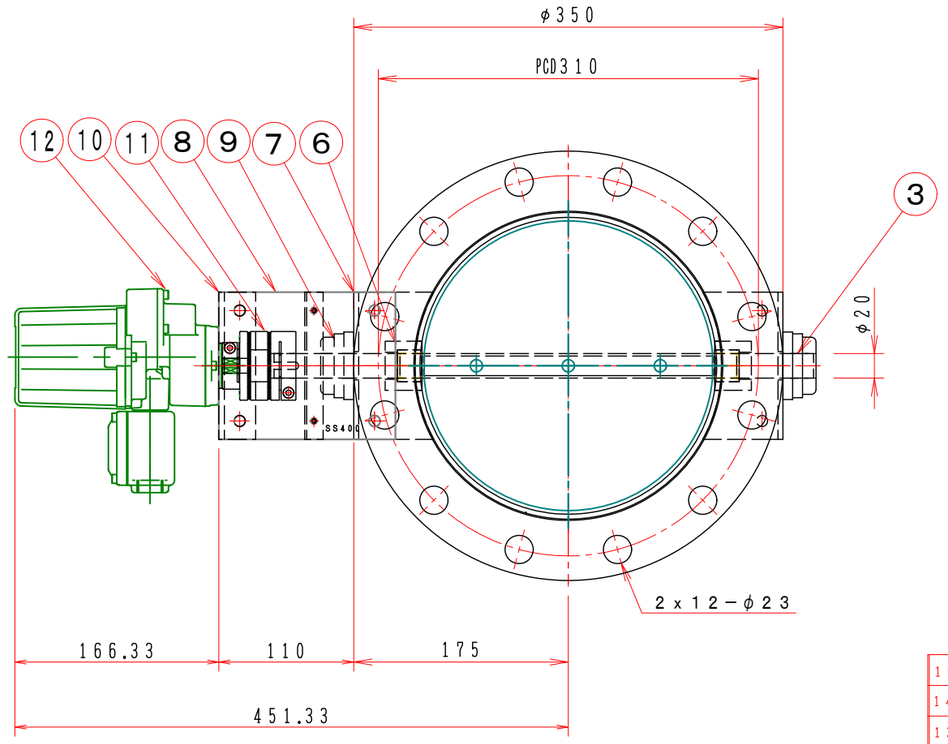

注記

図中の寸法については現場調査及び機器設計等の進捗にともなって変更することがある。

No	部品名称 TITLE	数量 QTY	備考（規格・寸法）(DIMENSIONS)
15			
14			
13			
12	ロータリーアクチェーター	1	MRP5−T−GZ
11	カップリング	1	SFC−050DA2−12B−20B（TypeB）
10	駆動部取付板	1	SPC 4.5t
9	軸 受	2	UFL004x2+C004+D004
8	接続板	2	SS400 9t
7	軸受取付金具	2	SUS−304 4.0t
6	シャフトボス	2	B20215MU
5	フランジ	1	SUS−304 PL=10t
4	羽根当て	1	SUS−304 3x10
3	シャフト	1	SUS304 φ20 センターレス
2	可動羽根	1	SUS−304 3.0t
1	ダンパー本体	1	MD−250φ SUS−304 4.0t

特 記

1. 板フランジとケーシング接合部の内面は全溶接、外側は点付溶接。
2. 内外面仕上げは酸洗いとする。
3. 本図ダンパーの使用範囲は下記の通です。外径寸法はミリサイズ（ダクトサイズ）です。

   静圧：±4.0KPa以下　風速：25m／s以下　温度：−10〜60℃以下

   ☆ 屋内使用清浄空気用です。屋外使用、腐食性ガス等の場合はお問い合せ下さい。

   ☆ ロータリーアクチェーターは仕様により異なります、別途お問い合せ下さい。

供給電圧：100〜120V 200〜240V AC 24V DC
入力信号：4〜20mmA 1〜5V DC
オプション：CC−Link DeviceNet

電気結線図

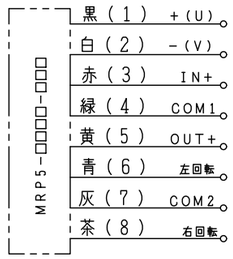

電気結線図

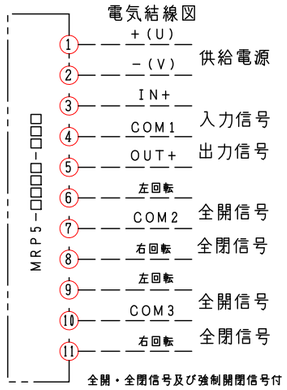

回 数 REV.MARK	年月日 DATE	承 認 APPROVED BY	変更者 REVISED BY	記 事 CONTENTS

変更 REVISIONS

尺度 SCALE

単位 UNITS

承認 APPROVED BY

検図 CHECKED BY

設計 DESIGNED BY

製図 DRAWN BY Takeda FEB. 11. 2015

名称 TITLE

モーター・ダンパー
EHDHMEF−250 U
高分解能ステッピングモーター
（SUS）

栄進空調株式会社
EISHIN KUCHO CO., LTD.

EHDHMEF−250 U

01/10

変更回数 REV.MARK 02

M/#　O/#　工事番号 JOB No.

図面番号 DRAWING NO.